DETTAGLIO 4b: sistema di giunzione tronchi della trave reticolare

SEZIONE_a1 - DETT 4b

1 : 5

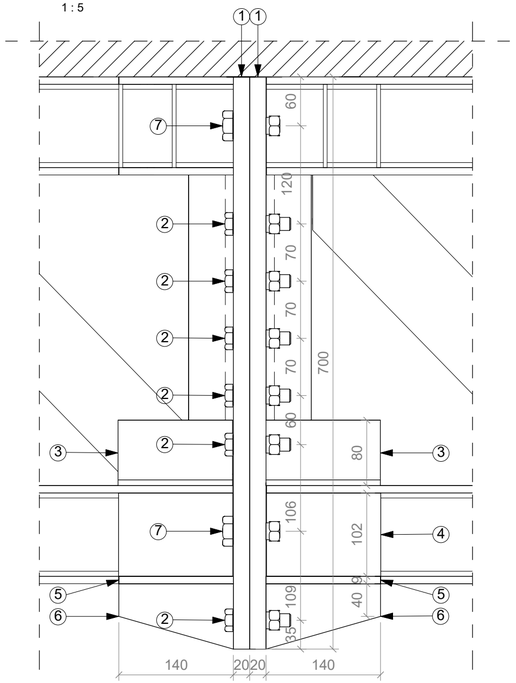

Sezione 6 - DETT 4b

1 : 5

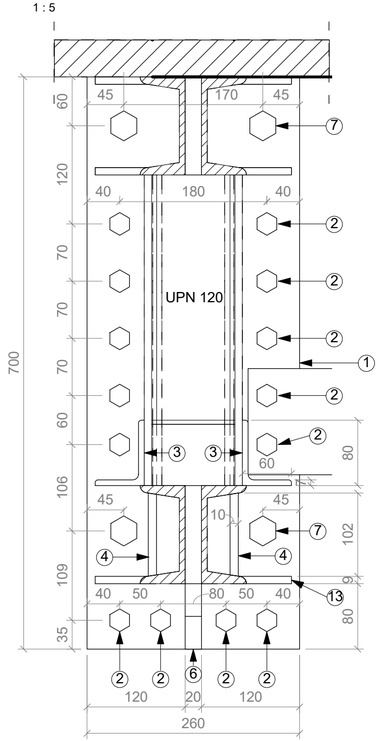

NOTE GENERALI:

- eseguire il montaggio della trave reticolare a terra
- sollevamento in quota della trave reticolare secondo indicazioni del PSC
- prima della zincatura eseguire prova di montaggio in stabilimento. Sarà cura del DL richiedere eventuali prove di carico
- per interventi di completamento vedi tavola specifica

NOTA:

- serraggio dadi con chiave dinamometrica secondo DM 17/01/18 ed EN1090-2

DETTAGLIO 4b_Legenda

1. Doppia piastra di connessione tronchi della reticolare (700x260x20) mm, con 14 fori ø17 mm e 4 fori ø21 mm
2. Bullone M16, L=80 mm
3. Profilo angolare (60x80x7) mm, L= 140 mm
4. Ali di irrigidimento saldate all'interno del corrente inferiore (UPN120), (102x140x10) mm
5. Ali di irrigidimento (64x140x9) mm mm saldate a UPN120
6. Profilo di irrigidimento saldato inferiormente, spessore 20 mm
7. Bullone M20, L=80 mm

DETTAGLIO 4c_Legenda

Connessione in testa:

8. Piastra (250x250x10) mm
9. Piastra (120x100x10) mm
10. n.2 ali di irrigidimento, sp=10 mm, con fori Ø17
11. Barre M16 inghisate nel solaio esistente
12. Barre M16 con rondella e dadi di chiusura

Connessione alla base:

13. n.2 piastre (162x130x10) mm
14. piastra innestata nel profilo scatolare, (162x80x10) mm
15. n.2 piastre di imbottitura (100x80x15) mm
16. barra M16 con rondella e dadi di chiusura

17. profilo scatolare (80x80x3) mm. Disporre n.2 profili in senso simmetrico rispetto alla reticolare e in corrispondenza dei sistemi di giunzione dei tronchi della reticolare (dettaglio 4b)

DETTAGLIO 4c: sistema di connessione per controventi

4c_vista frontale

1 : 5

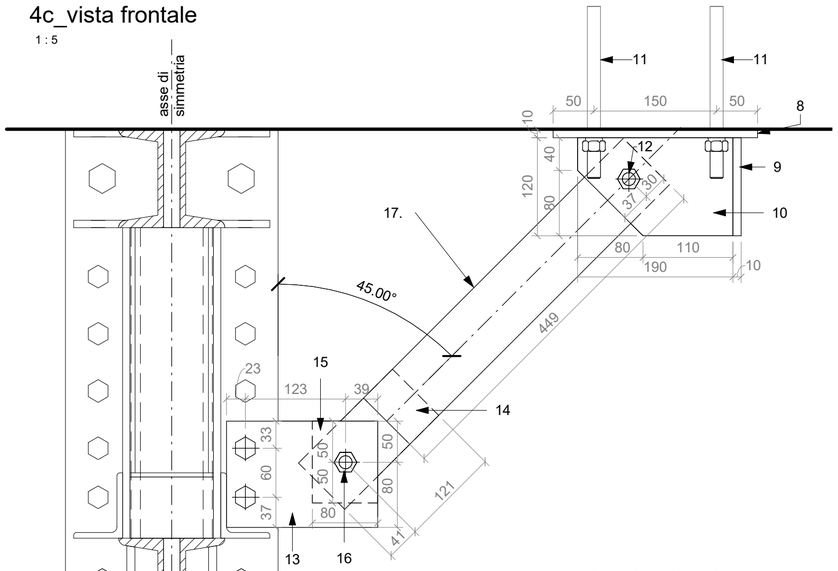

4c_vista in pianta

1 : 5

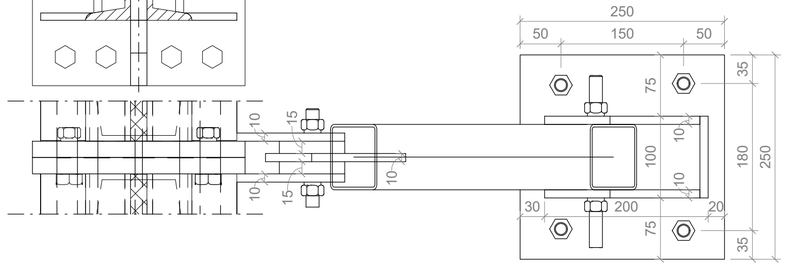

Localizzazione:	**REGIONE PIEMONTE** **EDIFICIO COMUNALE, Via Don Giocondo Cabodi, 4, 10070 Varisella TO**	**Oggetto:** **Nome della tavola:**	**ELABORATI GRAFICI** **DETTAGLIO 4b_sistema di giunzione tronchi della trave reticolare.** **DETTAGLIO 4c_sistema di connessione per controventi**
Committente:	**Comune di Varisella**	**Progettista:**	**Ing. N. Mordà**
Progetto:	**Interventi locali di rinforzo statico di n.2 solai dell'edificio municipale ed opere connesse**	**Codice tavola:**	B 007 Pst D 013 V01

Dicembre 2018