DETTAGLIO 2a: Mensola di sostegno trave HE200B

2a_sezione trasversale

1 : 5

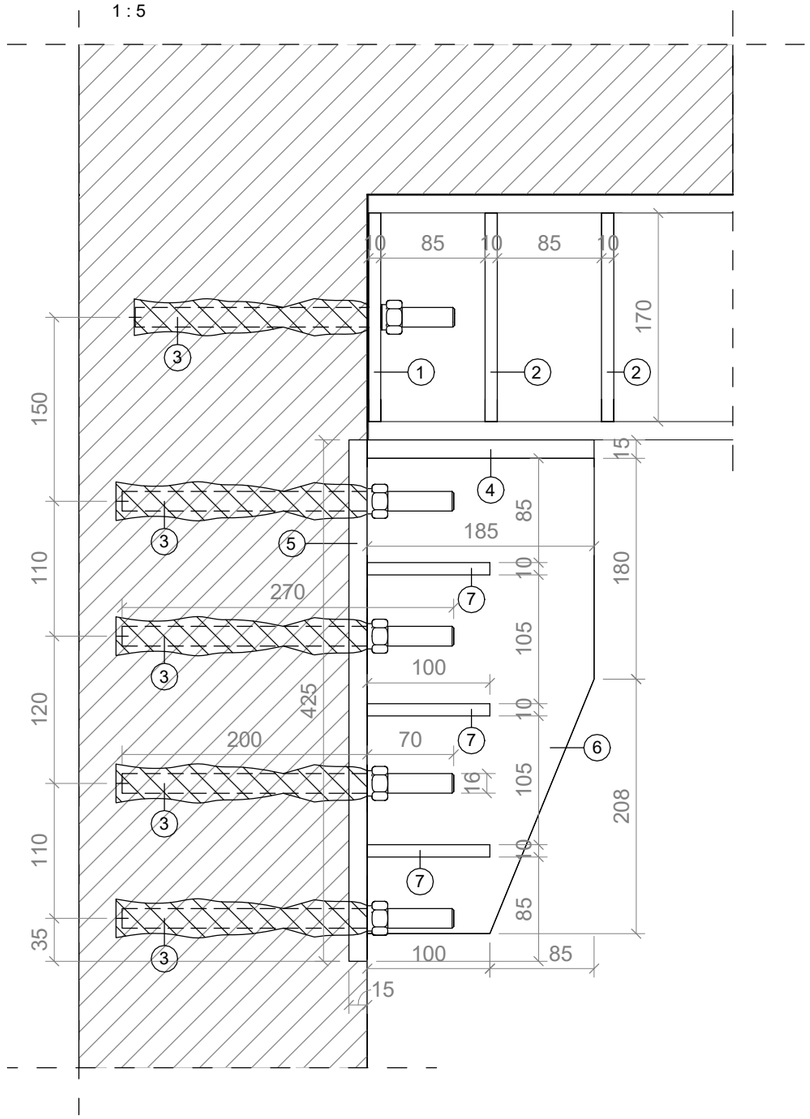

2a_vista frontale

1 : 5

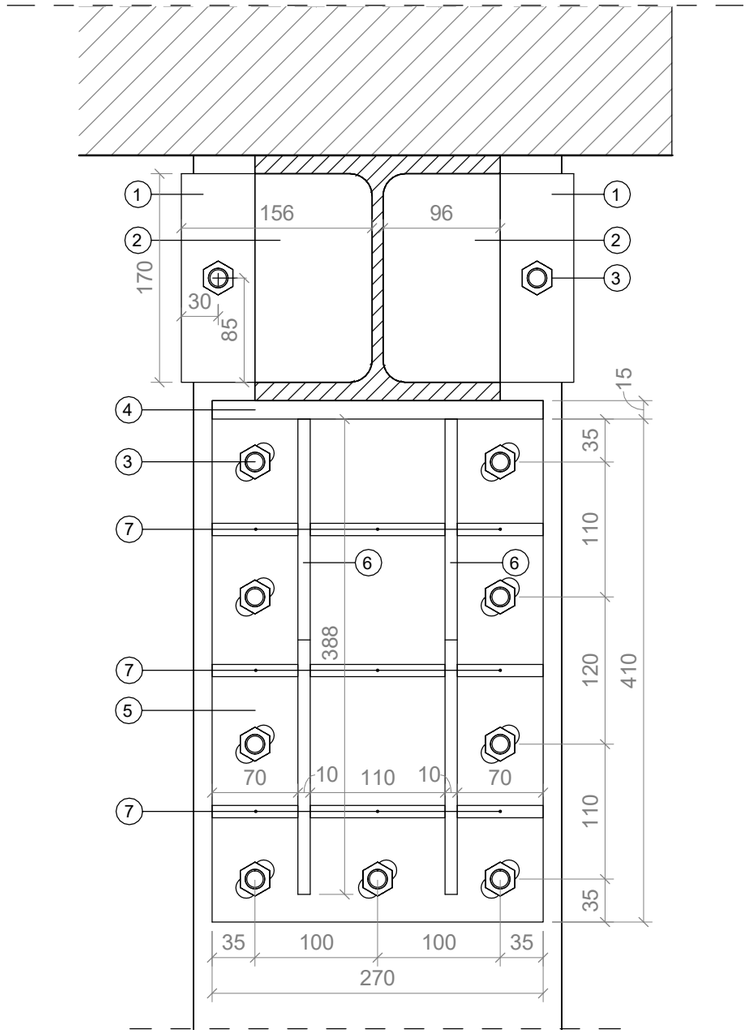

DETTAGLIO 2a_Legenda

1. Piastra ancoraggio trave HE200B
   foro ø 17 mm, spessore 10 mm
2. Piastre irrigidimento sagomate e saldate all'interno della HE200B
   spessore 10 cm
3. Barra filettata ø M16 , lunghezza 270 mm
4. Lastra superiore mensola 185x270 mm, spessore 15 mm
5. Lastra contromuro mensola 425x270 mm, 9 fori asolati Ø minimo 17 mm, spessore 15 mm
6. 2 ali verticali di irrigidimento della mensola, spessore 10 mm
7. Ali trasversali di irrigidimento della mensola, spessore 10 mm

NOTE GENERALI:

- eseguire il montaggio della trave reticolare a terra
- sollevamento in quota della trave reticolare secondo indicazioni del PSC
- prima della zincatura eseguire prova di montaggio in stabilimento. Sarà cura del DL richiedere eventuali prove di carico
- per interventi di completamento vedi tavola specifica

NOTE:

- eseguire prova pull-out preventivamente all'installazione della bassa post-inserita secondo indicazioni della D.L.
- serraggio dadi con chiave dinamometrica secondo DM 17/01/18 ed EN1090-2

Localizzazione:	**REGIONE PIEMONTE** **EDIFICIO COMUNALE, Via Don Giocondo Cabodi, 4, 10070 Varisella TO**	**Oggetto:** **Nome della tavola:**	**ELABORATI GRAFICI** **DETTAGLIO 2a_Mensola di sostegno trave HE200B**
Committente:	**Comune di Varisella**	**Progettista:**	**Ing. N. Mordà**
Progetto:	**Interventi locali di rinforzo statico di n.2 solai dell'edificio municipale ed opere connesse**	**Codice tavola:**	B 007 Pst D 007 V01

Dicembre 2018