F4

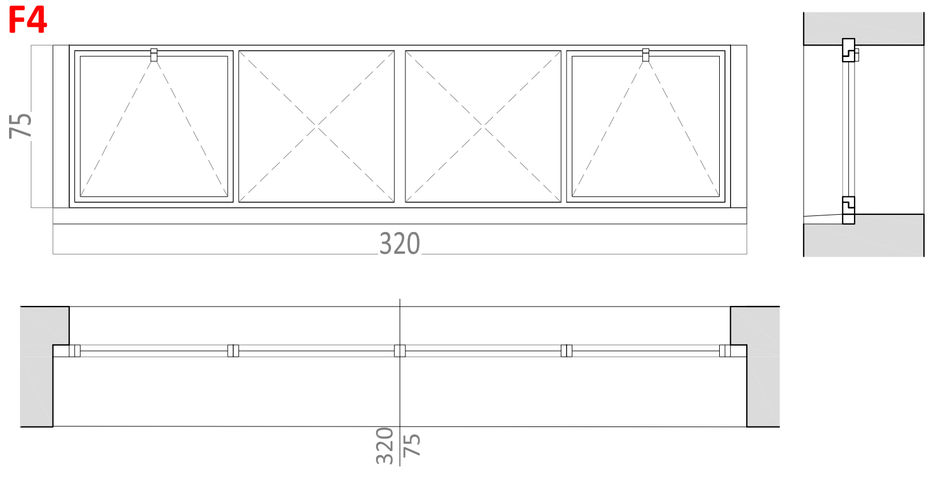

F7

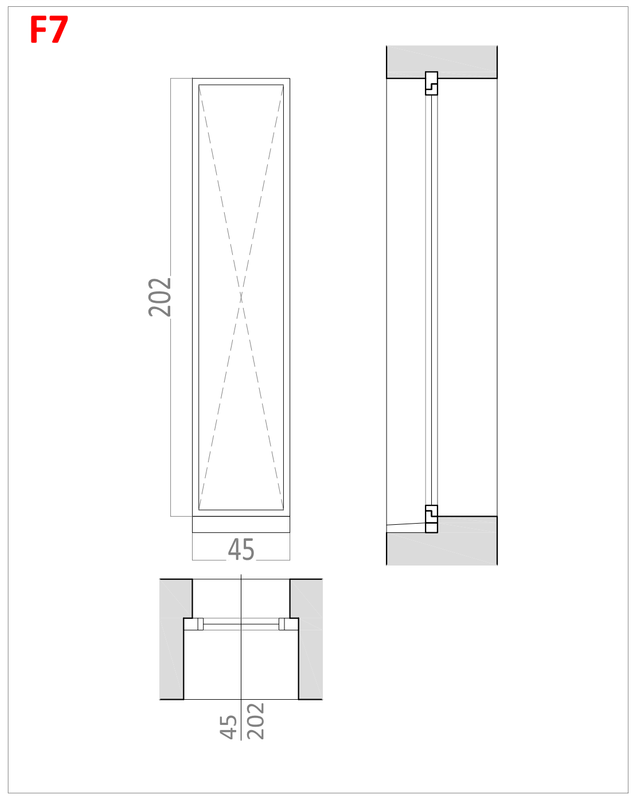

F10

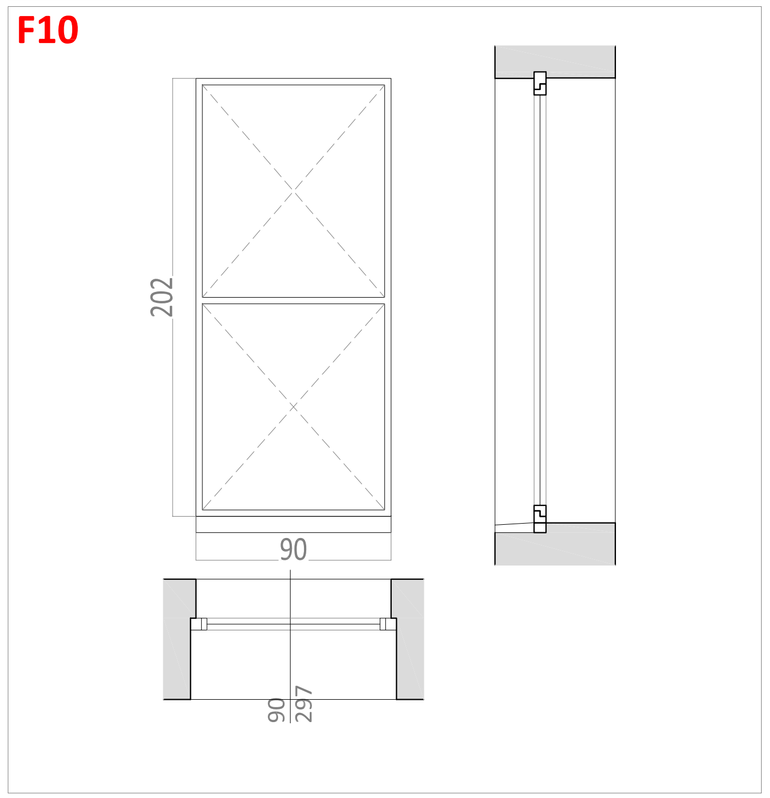

pianta piano seminterrato

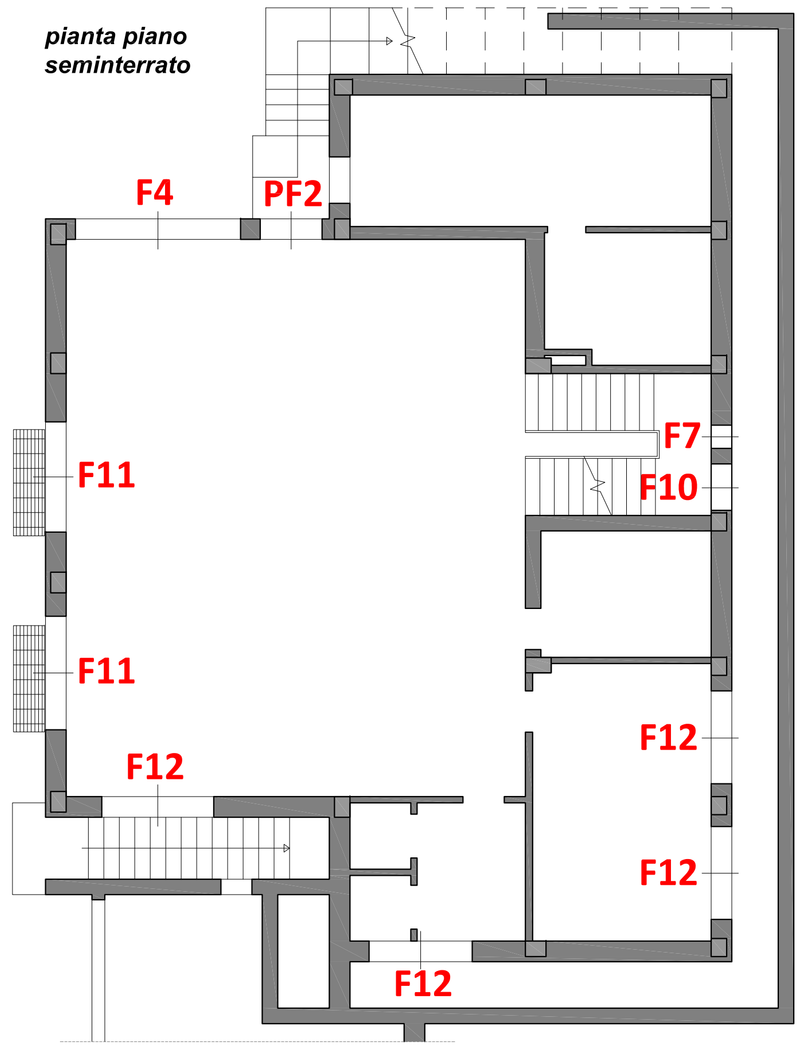

Sarà cura dell'impresa appaltatrice verificare le dimensioni dei serramenti

F11

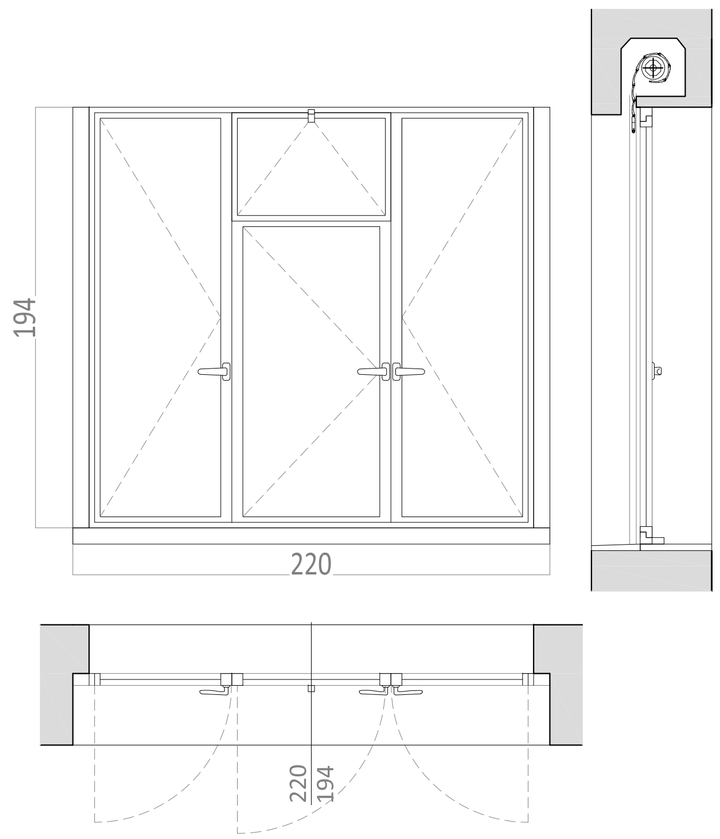

F12

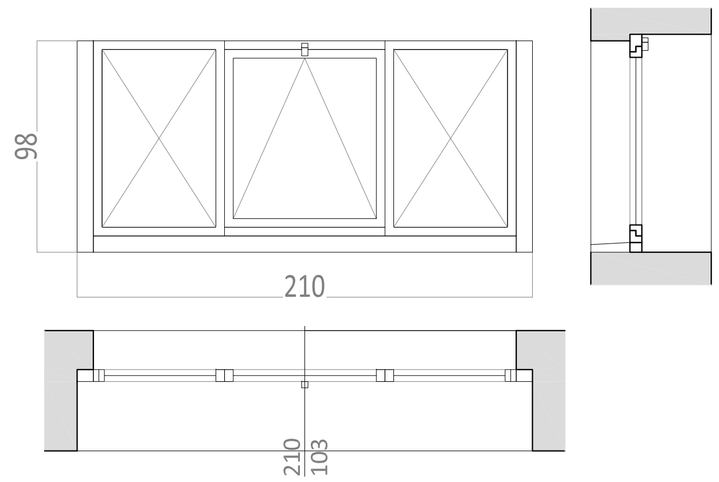

PF2

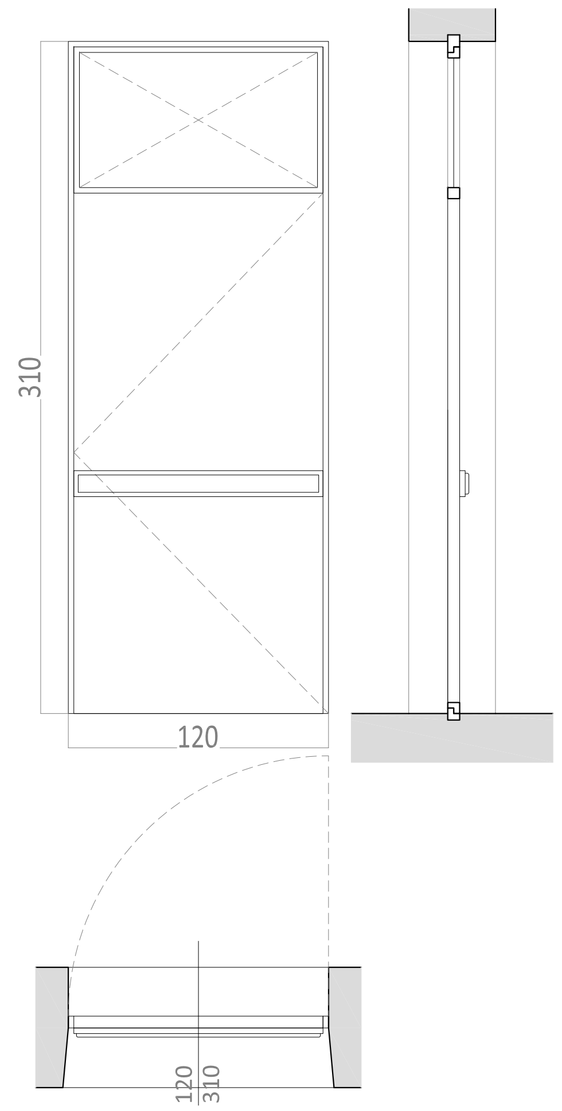

Maniglia esterna fissa
Maniglione antipanico conforme alle norme UNI EN 179 o UNI EN 1125 e ai sensi del D.P.R. 21 aprile 1993, n. 246

Localizzazione
VARISELLA (TO)

Committente
Comune di Varisella

Progetto
Progetto Definitivo/Esecutivo
Elaborati Grafici Architettonici - Abaco serramenti piano S1
Interventi di contenimento energetico sulla sede municipale

Dettaglio ubicazione
via Don Giocondo Cabodi, 4 - 10070 Varisella (TO)

Approvazione Committente	Validazione	Verifica

studio tecnico associato START

STUDIO TECNICO ASSOCIATO START
Sede legale: via J. Durandi, 2 - 10144 - TORINO
P.I. 11918080018

PEn
Ing. Fabio Sessa
CSP
Ing. Nicola Mordà

Collaboratori
Arch. Roberta Busato
dott.ssa Francesca Puzzello
Arch. Fiorella De Marco

n. Ver	Data	Descrizione Contenuto	Red.	Contr.	Appr.
1	marzo 19	Elaborati grafici - Abaco serramenti piano seminterrato	FDM	FP	

Scala	Nome File	Pos. archivio informatico	Id Dossier
1:10			

Tip.In.	N. Prog.	Id.Inc.	Fase	Id. Elaborato	N.
B	5	PEn	DE	EGA-05	5.5